**Dawna Oberża Muzeum Łazienki Królewskie Warszawa, ul. Agrykoli 1**

Przejście wywiewki kanalizacyjnej przez połać 1 : 10

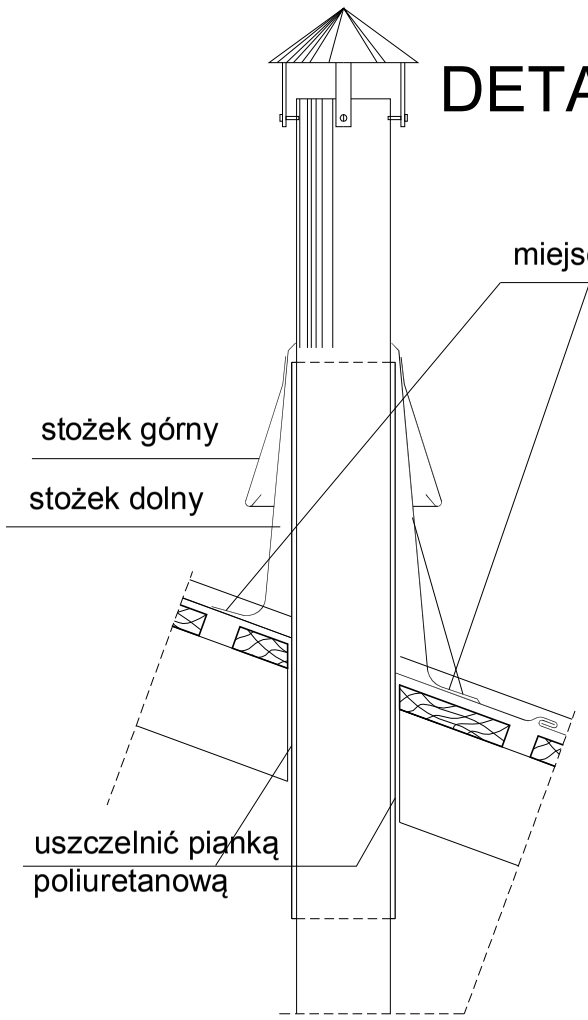


DETAL F

Przejście masztu przez połać 1 : 10

DETAL G

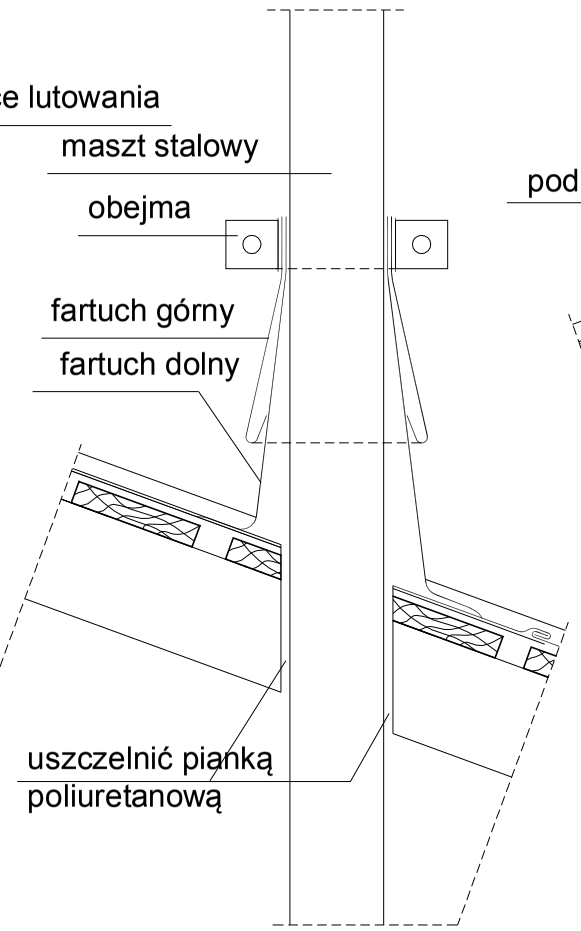


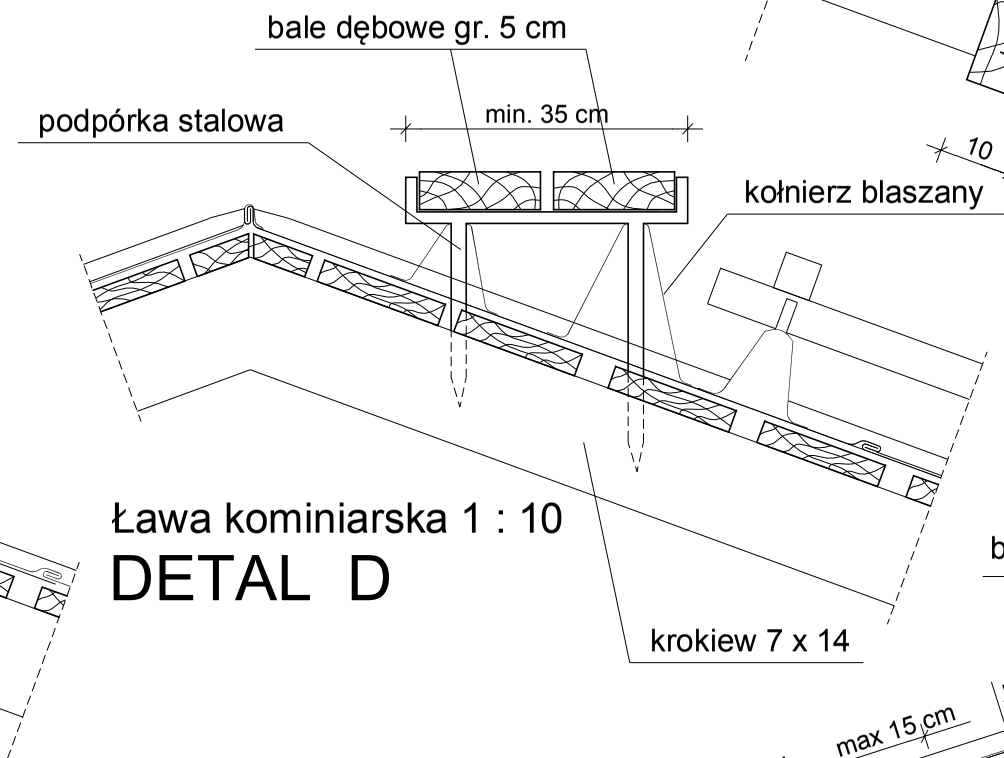


Ława kominiarska 1 : 10

DETAL D

Wyłaz dachowy 1 : 10

DETAL E

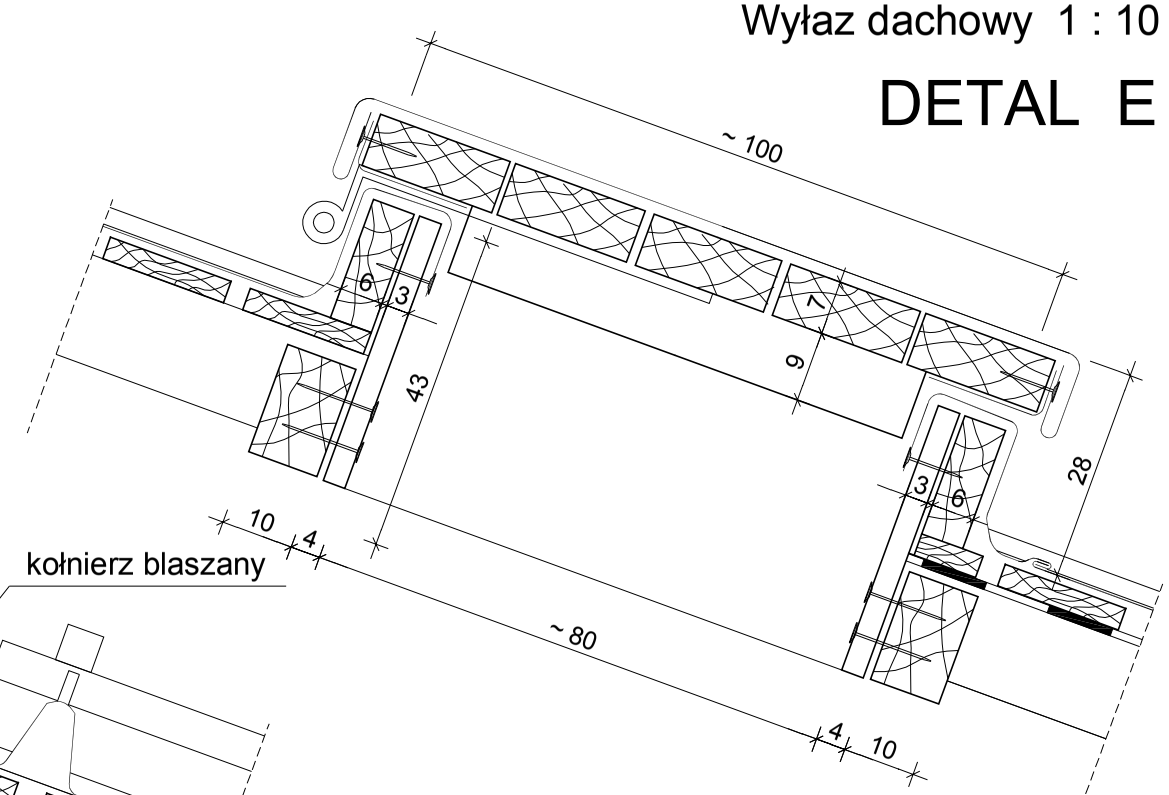


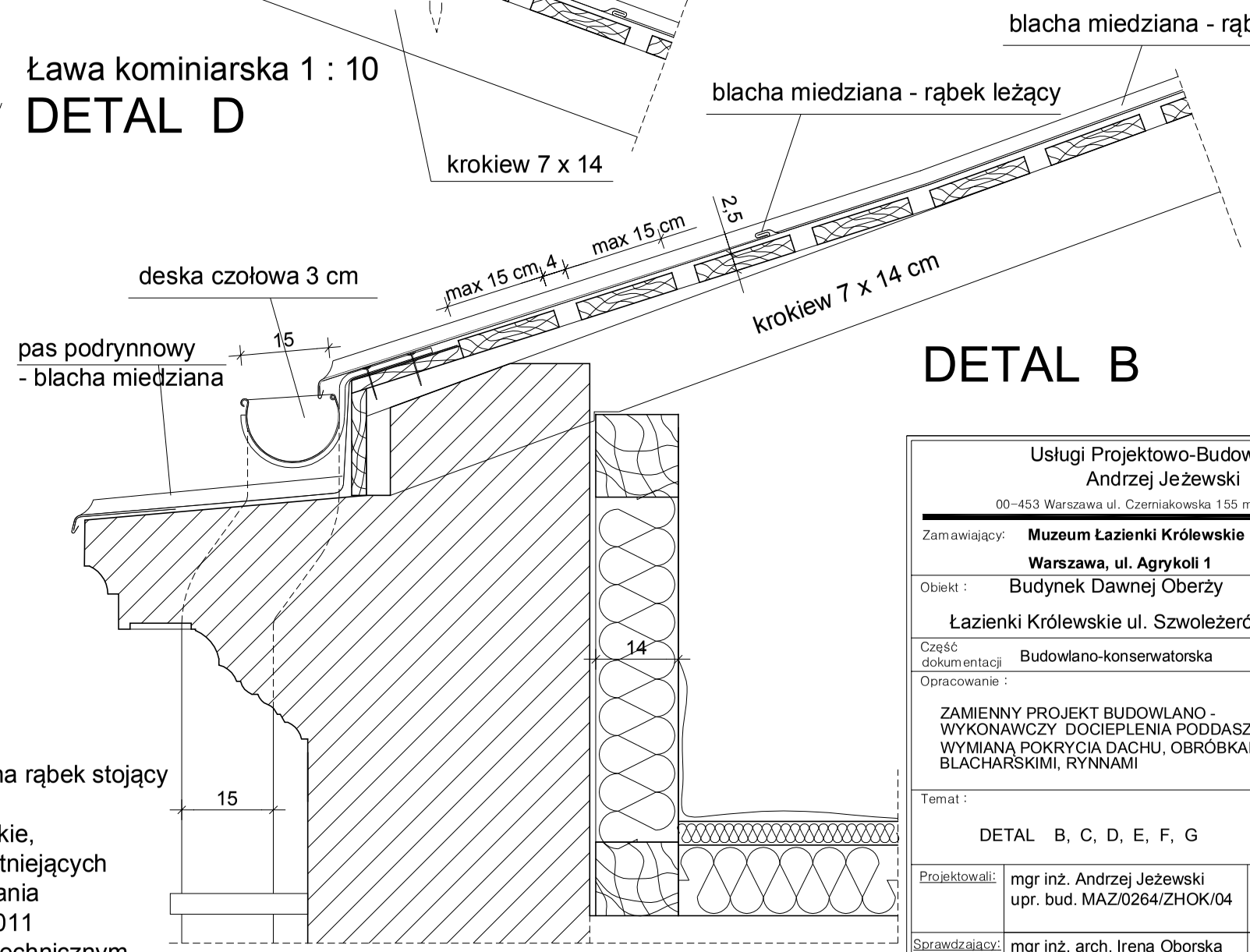


DETAL B

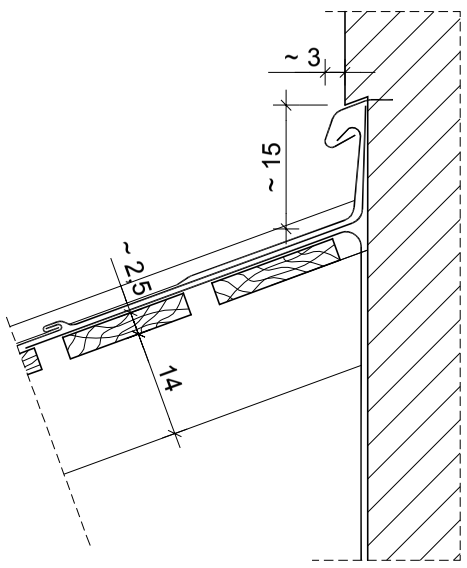


Obróbka wydry komina 1 : 10

DETAL C

1. Obróbki blacharskie wymienić na nowe z blachy miedzianej
2. Obróbki blacharskie mocować na rąbek stojący
3. Spadki zachować jak istniejące
4. Kształt dachu, obróbki blacharskie, dymniki itp. wykonać na wzór istniejących
5. Elementy stalowe do pomalowania na kolor grafitowy mat - RAL 9011
7. Rozpatrywać łącznie z opisem technicznym


Usługi Projektowo-Budowlane
Andrzej Jeżewski
00-453 Warszawa ul. Czerniakowska 155 m.12 0 604 465 452,


| | | |
|---|---|---|
| Zamawiający: | **Muzeum Łazienki Królewskie** **Warszawa, ul. Agrykoli 1** | |
| Obiekt : | Budynek Dawnej Oberży Łazienki Królewskie ul. Szwoleżerów 9 | umowa: 84/03/2016/K z dnia 16.03.2016 |
| Część dokumentacji | Budowlano-konserwatorska | |
| Opracowanie : | ZAMIENNY PROJEKT BUDOWLANO - WYKONAWCZY DOCIEPLENIA PODDASZA WRAZ Z WYMIANĄ POKRYCIA DACHU, OBRÓBKAMI BLACHARSKIMI, RYNNAMI | Nr rysunku: 7 |
| Temat : | DETAL B, C, D, E, F, G | Ilość rysunków w oprac.: 7 |
| Projektowali: | mgr inż. Andrzej Jeżewski upr. bud. MAZ/0264/ZHOK/04 | Data: 03. 2016 |
| Sprawdzający: | mgr inż. arch. Irena Oborska upr. bud. 3960/61 zaśw. konserw. 139/94/PSOZ | Skala: 1: 10 |